GOLDMAN INC.

マグネット・ドアホルダー
取り付け説明書

GD850F 床取付型

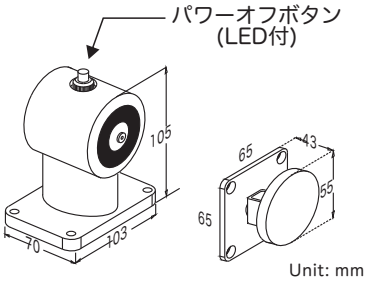

操作電圧: 24VDC
(12 VDC は特注品です)
電流: 120mA/12VDC
60mA/24VDC
パワーオフボタン: 保持力の解放
保持力: 最大36Kg(80 lbs)
仕上げ: 黒　パウダーコート
アーマチュアプレート：黒 (ビス間ピッチは52mm)

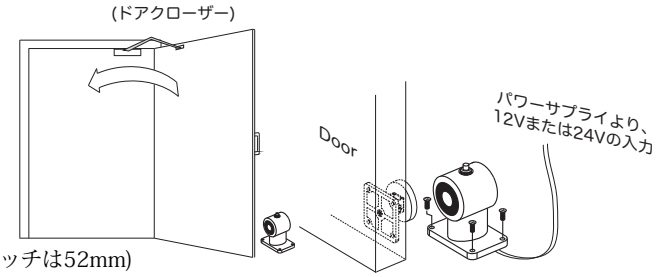

標準アーマチュアプレートは自動調整式「A」タイプです

GD830S 壁取付型

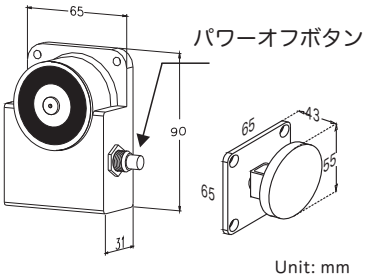

操作電圧: 24VDC
(12 VDC は特注品です)
電流: 120mA/12VDC
60mA/24VDC
パワーオフボタン: 保持力の解放
保持力: 最大30Kg（80 lbs）
仕上げ: 黒・パウダーコート
アーマチュアプレート：黒
(ビス間ピッチは52mm)
下地：・15mm以上のコンパネ
・2.3mmtの鋼板
・1.5mmtのステンレス鋼板

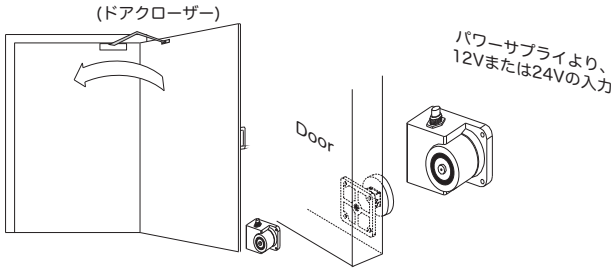

取付中央部に電線を通す穴(5-10mm程度)を開けてください。

GD900F 床取付型

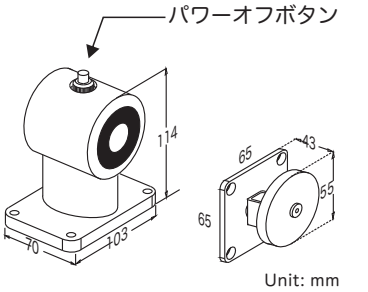

操作電圧: 24VDC
(12 VDC は特注品です)
電流: 120mA/12VDC
60mA/24VDC
パワーオフボタン: 保持力の解放保持力: 最大36Kg（80 lbs）仕上げ: 黒 パウダーコートLEDライト付
アーマチュアプレート：黒
(ビス間ピッチは52mm)

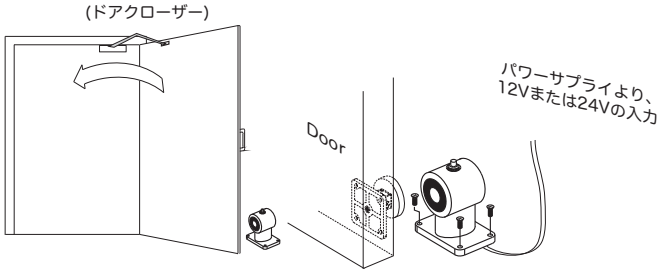

GD900W 壁取付型

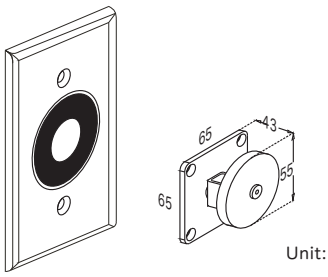

操作電圧: 24VAC/DC
(12 VAC/DCは特注品です)
電流: 120mA/12VDC
60mA/24VDC
保持力: 最大36Kg（80 lbs）
ステンレス製フェースプレート
(ANSI規格ウォールバックボックスは含まれていません)
アーマチュア(ビス間ピッチは52mm)

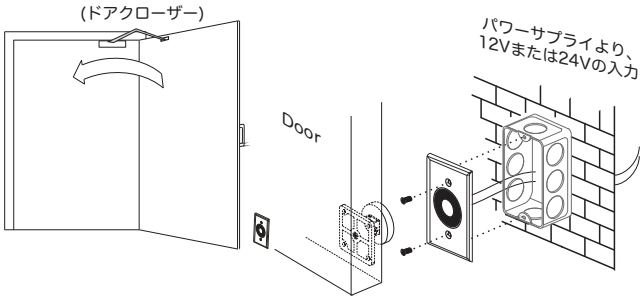

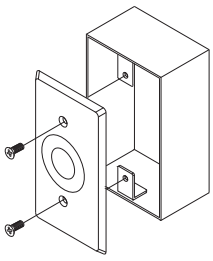

SMB-050
面付け取り付けウォールバックボックス(オプション)

新型アーマチュアプレート（標準はAタイプです）

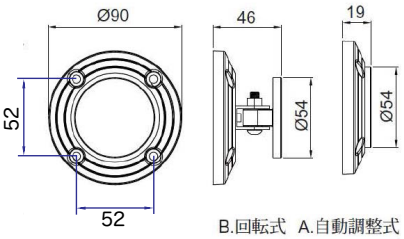

B.回転式　A.自動調整式

GOLDMAN INC.

ゴールドマン株式会社
〒：222-0033
横浜市港北区新横浜3-7-19 3F
☎：045-620-8010
FAX：045-620-8011
✉：info@goldman-inc.jp
WEB：www.goldmanexa.com

GD650S-24-100 壁取付型

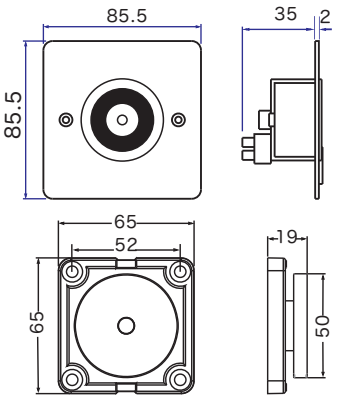

Unit: mm

操作電圧: 24VDC
電流: 82mA/24VDC
保持力: 45Kg（100 lbs）
残留磁気防止機能付き
仕上げ: ステンレス製フェースプレート

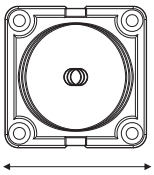

アーマチュアプレート ：
・3mmの水平方向の調整機能付き
・仕上げ色：白・パウダーコート

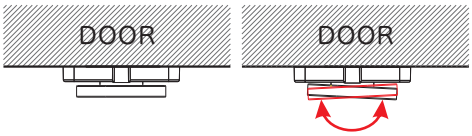

確実に接触させるため、
アーマチュアプレ ートを調整してください
(ビス間ピッチは52mm)

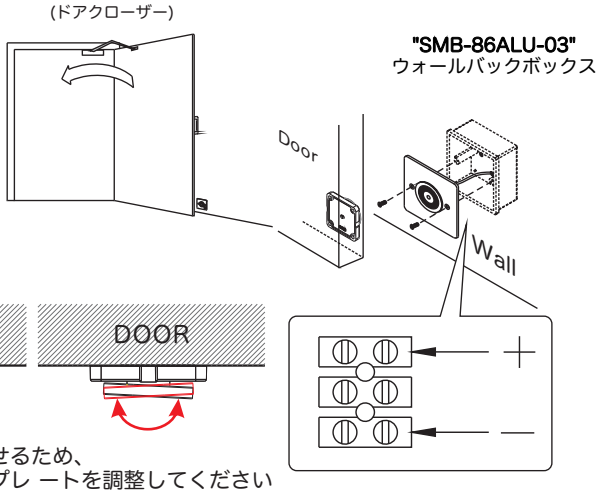

GD650S 壁取付型

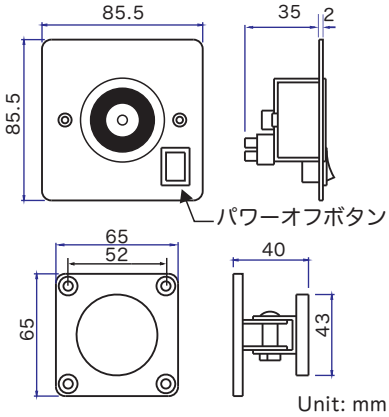

Unit: mm

操作電圧: 24VDC
(12VDC は特注品です)
電流: 150mA/12VDC
70mA/24VDC
パワーオフボタン: 保持力の解放保持力: 30Kg (70 lbs)
残留磁気防止機能付き
ステンレス製フェースプレート

アーマチュア(ビス間ピッチは52mm)

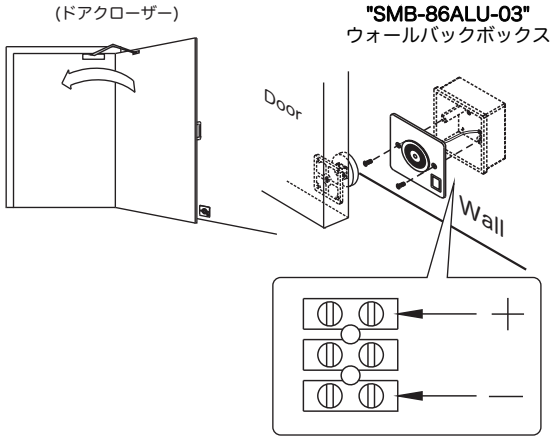

GD870S 壁面取付型

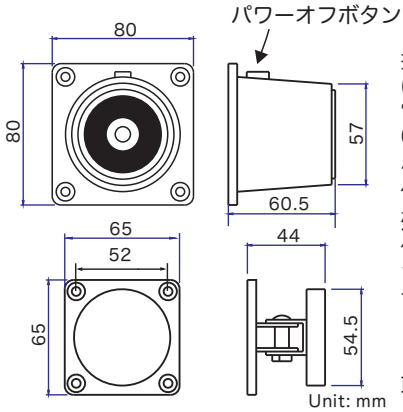

Unit: mm

操作電圧: 24VDC
(12VDC は特注品です)
電流: 120mA/12VDC
60mA/24VDC
パワーオフボタン: 保持力の解放
保持力: 最大36Kg（80 lbs）
残留磁気防止機能付き
仕上げ: 白・パウダーコート
アーマチュア(ビス間ピッチは52mm)
下地：・15mm以上のコンパネ
・2.3mmtの鋼板
・1.5mmtのステンレス鋼板
取付中央部に電線を通す穴(5-10mm程度)を開けてください。

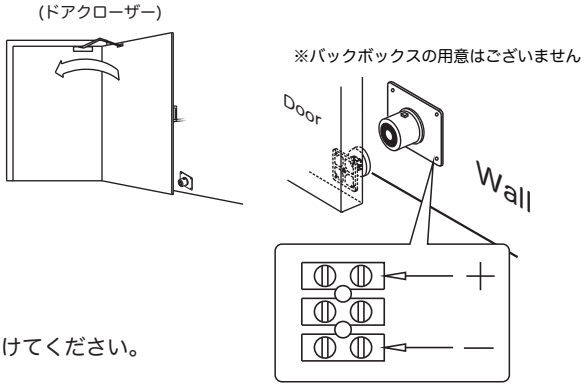

※GD860S：アーマチュアは前ページ"Aタイプ"を標準使用します。

注意

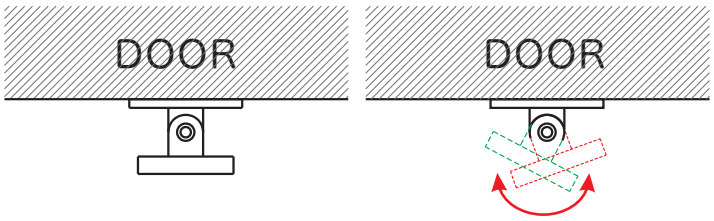

確実に面と面が接触するように方向を調整してください

潰し式 (IDC)コネクター

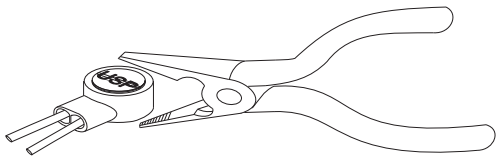

クリッパー又はペンチを使い上から水平に潰し手使用してください。

GOLDMAN INC.

ゴールドマン株式会社
〒 ：222-0033
横浜市港北区新横浜3-7-19 3F
☎ ：045-620-8010
FAX ：045-620-8011
✉ ：info@goldman-inc.jp
WEB：www.goldmanexa.com